TOHO SEISAKUSHO

ISO9001 認証
JQA-QM3407

イグナイタ

Ignitors

株式会社 東邦製作所

TOHO SEISAKUSHO CO., LTD.

【概　要】

主バーナを起動させるため、必ず点火装置が必要となります。更にこの点火装置は確実な点火動作、容易な点検及び保守、耐久性が要求され、これを充足しております。

[Introduction]

Essential for igniting the primary burner, an ignition device must ensure reliable ignition, permit easy inspection and maintenance, and offer high durability, Our ignitors meet all of these requirements.

【特　徴】

1）着火電極アッセンブリの先端電極は変形しにくい構造になっており、確実な点火を行います。

2）炎の検出には信頼性のあるフレームロッド方式を採用しており、他の影響を受けない個別の検出及び安定した炎検出を行います。

3）着火電極及び検出電極と燃料噴出用ノズル等、燃焼に必要な空気の導入位置関係は常に変わらない構造に設計され、安定燃焼が保持される構造になっております。

4）イグナイタの燃焼空気（二次空気）は強制吹込み式でバーナ配管に別の単独配管にて取入れて燃焼させています。更にガスアトマイザの先端ノズル位置の手前のパイロット穴からのガスの放出にスパークにより点火してパイロット炎が移動して先端ノズルからの放出ガスに点火して燃焼を継続する構造になっております。

[Features]

1) The tip electrode of the ignition electrode assembly is structured to resist deformation, thereby maintaining reliable ignition.

2) The high-reliability flame-rod system used in our igunitors offers reliable flame detection performance unaffected by other factors.

3) The ignition electrode, flame detection electrode, fuel injection nozzle, and other components are constructed to ensure the integrity of their relative positions. This, in turn, ensures sufficient air intake and stable combustion.

4) Combustion air (secondary air) is force-fed to the igunitor and sent to the burner pipe through a separate conduit for use in combustion. Gas discharged from the pilot holes located before the tip of the nozzle of the gas atomizer is ignited by a spark, igniting the gas discharged from the tip of the nozzle and maintaining continuous combustion.

防爆形イグナイタ（着火のみ）

Explosion-proof ignitor (ignition only)

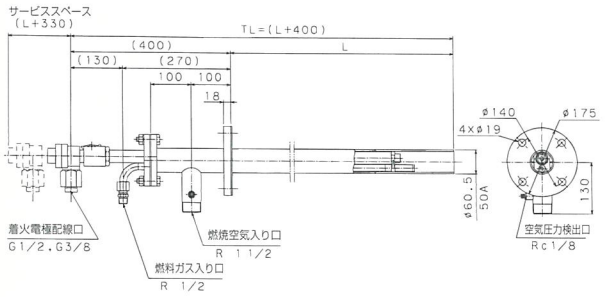

防爆形イグナイタ（着火、検出付）

Explosion-proof ignitor (ignition and flame detection)

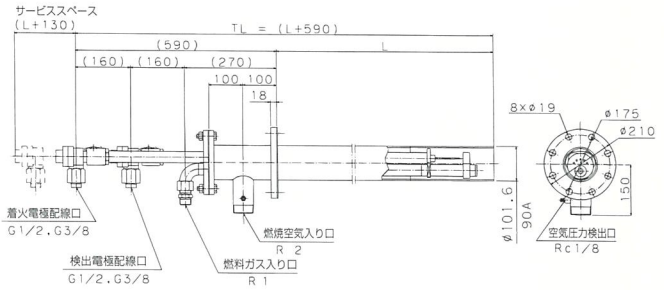

オイルイグナイタ（二連式）

Oil ignitor (twin type)

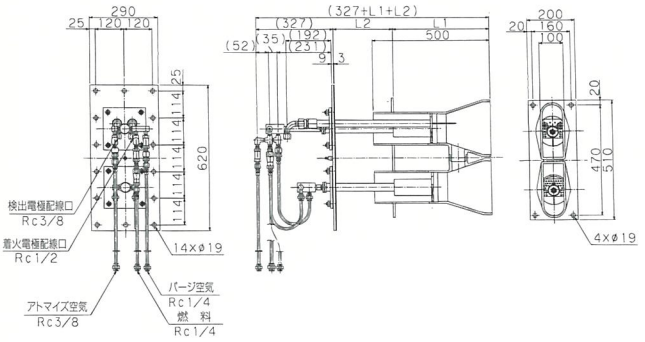

オイルイグナイタ（着火電極の自動引抜装置付）

Oil ignitor (with automatic ignition electrode with drawing device

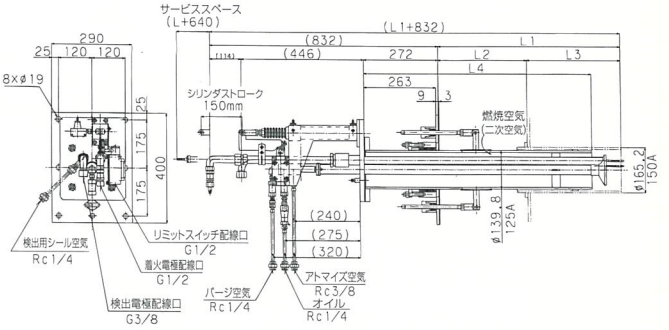

防爆形コントロールボックス（オイル用）

Explosion-proof control box (for oil)

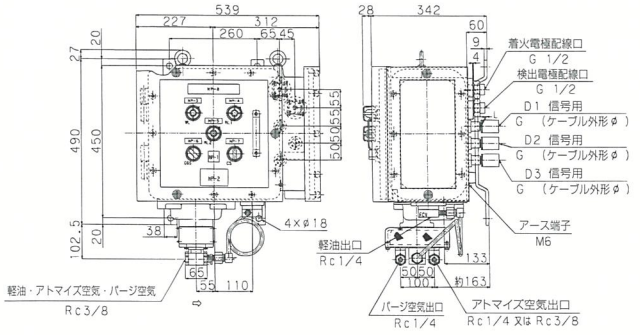

防爆形コントロールボックス（ガス用）

Explosion-proof control box (for gas)

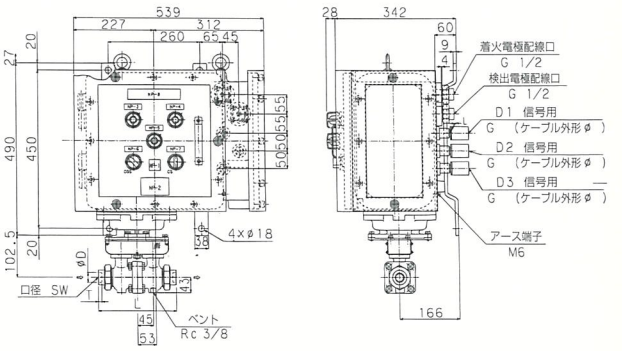

型式 Model	FG-12-80A
挿入部外形 Outside diameter of insertion part	80A
燃焼容量 Combustion capacity	650,000 Kcal/h
燃料種別 Fuel type classification	13A, LNG, LPG, COG
点火方式 Ignition system	点火トランス（7000V） Ignition transformer (7000V)
炎検出方式 Flame detection system	フレームロッド式 Flame rod type

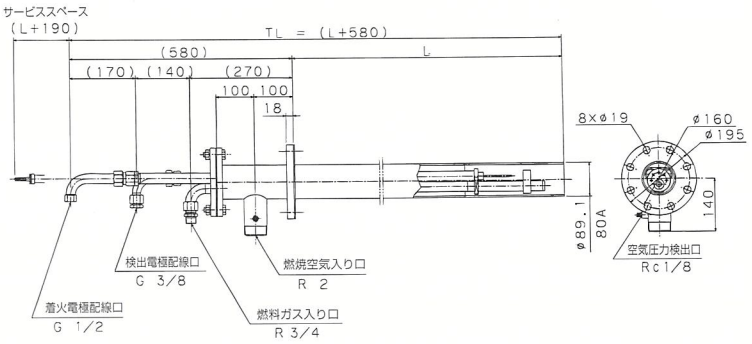

型式 Model	FG-12-90A
挿入部外形 Outside diameter of insertion part	90A
燃焼容量 Combustion capacity	1,000,000 Kcal/h
燃料種別 Fuel type classification	13A, LNG, LPG, COG
点火方式 Ignition system	点火トランス（7000V） Ignition transformer (7000V)
炎検出方式 Flame detection system	フレームロッド式 Flame rod type

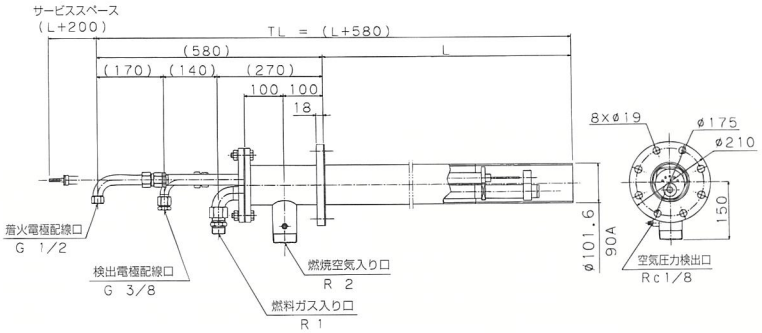

標準外の機種について

本カタログに記載以外の燃料（オイル）、標準外の仕様の機種についても数多くの製作、納入の実績があります。更に耐圧防爆形の着火電極及び検出電極も製作しております。

この点火トーチ（イグナイタ）の付属機器のコントロールボックス、電動ボール弁、フローコントロールバルブ、またガスフロースイッチ等の汎用形及び防爆形を製作しております。

Regarding non-standard models

We manufacture and deliver numerous other custom models that use fuels (oil) other than those specified in this product brochure, and models based on non-standard specifications, as well as explosion-proof ignition electrodes and flame detection electrodes.

We also manufacture and supply various accessories for our ignitors, including control boxes, electric boll valves, flow-control valves, and gas-flow switches, in both general-purpose and explosion-proof configurations.

イグナイタの選定基準表
Ignitor selection chart

形成分類
Type classification

1 □ 2 □ — 3 □ 4 □ — 5 □ — 6 □

第1項 Item 1	第2項 Item 2	第3項 Item 3	第4項 Item 4	第5項 Item 5	第6項 Item 6
燃焼機器 Conbustion equipment	液体種類 Fuel type	保護構造 Protective construction	電極構造 Electrode structure	燃焼筒外形 Burner combustion chamber external diameter	一連番号 Serial number
F：炎 Fire	G：ガス Gas O：オイル Oil	1. 汎用防滴形 General-purpose drip-proof type 2. 耐圧防爆形 Explosion-proof type 3. その他 Other	1. 着火のみ Ignition only 2. 着火、検出の組合せ Ignition and flame detection	50A 65A 80A 90A	

ガスバーナ 一覧表
Table of gas burner

型式 Model	FG-11-50A
挿入部外形 Outside diameter of insertion part	50A
燃焼容量 Combustion capacity	200,000 Kcal/h
燃料種別 Fuel type classification	13A, LNG, LPG, COG
点火方式 Ignition system	点火トランス（7000V） Ignition transformer (7000V)

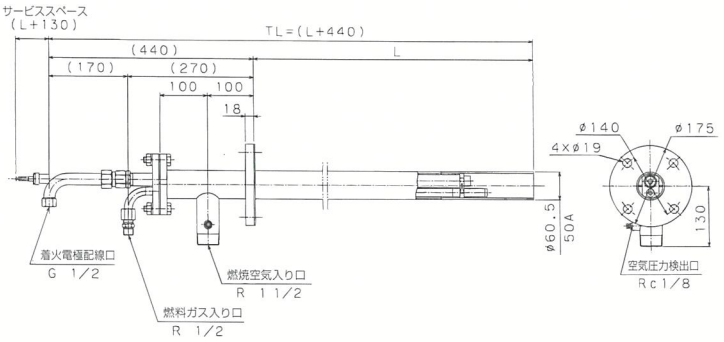

型式 Model	FG-12-65A
挿入部外形 Outside diameter of insertion part	65A
燃焼容量 Combustion capacity	350,000 Kcal/h
燃料種別 Fuel type classification	13A, LNG, LPG, COG
点火方式 Ignition system	点火トランス（7000V） Ignition transformer (7000V)
炎検出方式 Flame detection system	フレームロッド式 Flame rod type

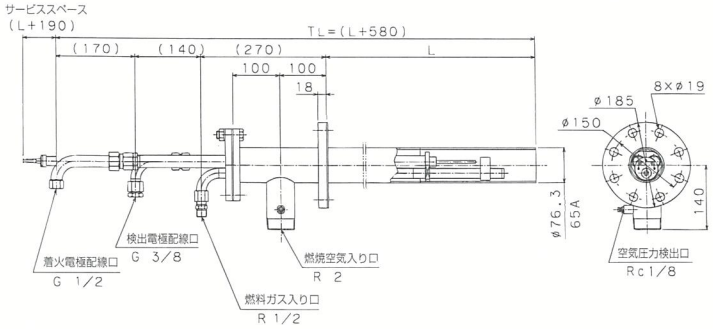

汎用形コントロールボックス（オイル用）

General-purpose control box (for oil)

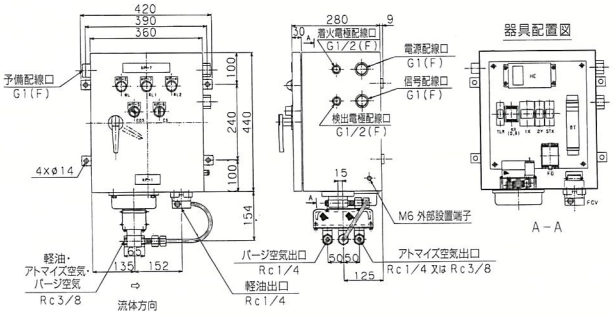

汎用形コントロールボックス

General-purpose control box

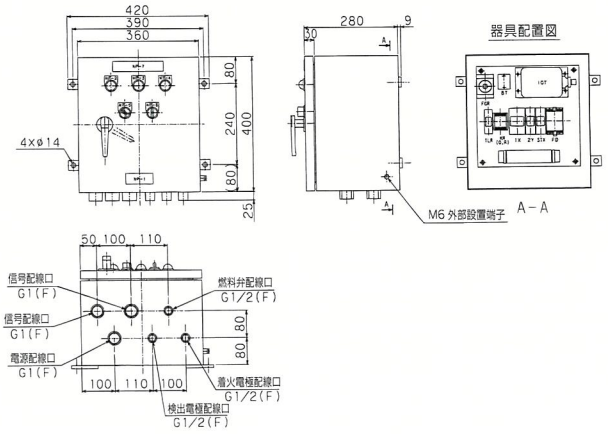

＊本資料の記載内容は設計変更その他の理由により、あらかじめご連絡申し上げることなく変更させていただく場合があります。

＊ Please note that the Information provided in this document is subject to change without notice to permit design changes or for other reasons.

株式会社 東邦製作所

本社・工場　〒198-8510 東京都青梅市今井3丁目7番20号
Tel. 0428-32-3511　Fax. 0428-32-3515
ホームページ　http://www.ome-toho.co.jp

東京営業所　〒101-0052 東京都千代田区神田小川町3丁目2番地
Tel. 03-3292-1731　Fax. 03-3292-1739
e-mail: toho-sal@nifty.com

大阪営業所　〒540-0004 大阪市中央区玉造1丁目2番36号
大阪農商ビル
Tel. 06-6768-3501　Fax. 06-6763-5804
e-mail: osakatoho@h9.dion.ne.jp

九州出張所　〒816-0831 福岡県春日市大谷3丁目26番地
アスネット内
Tel. 092-575-2661　Fax. 092-575-2669

TOHO SEISAKUSHO CO., LTD.

Head Office/Factory
7-20, Imai 3-chome, Ome, Tokyo 198-8510
Phone: +81-428-32-3511
Fax: +81-428-32-3515
URL: http://www.ome-toho.co.jp

Tokyo Sales Office
3-2, Kanda Ogawacho, Chiyoda, Tokyo 101-0052
Phone: +81-3-3292-1731
Fax: +81-3-3292-1739
E-mail: toho-sal@nifty.com

Osaka Sales Office
c/o Nosyo Bldg., 2-36 Tamatsukuri 1-chome, Chuo, Osaka 540-0004
Phone: +81-6-6768-3501
Fax: +81-6-6763-5804
E-mail: osakatoho@h9.dion.ne.jp

Kyushu Branch Office
c/o Asnet 3-26, Ohtani, Kasuga, Fukuoka 816-0831
Phone: +81-92-575-2661
Fax: +81-92-575-2669